2. Ібатуллін І. І. Лізин і аргінін: рівень і співвідношення у раціонах курей батьківського стада / І. І. Ібатуллін, М. Я. Кривенок, І. І. Ільчук // Вісник аграрної науки. – 2014. – № 1. – С. 26–29.

3. Подобед Л. И. Протеиновое и аминокислотное питание сельськохозяйственной птицы: структура, источники, оптимизация / Издание второе, дополненное и переработанное // Л. И. Подобед. – Днепропетровск, 2010. – 240 с.

4. Уманець Д. П. Перетравність корму, обмін речовин та продуктивні якості перепелів за різних рівнів лізину та метіоніну в комбікормах: 06.02.02 – годівля тварин і технолоівя кормів. – дис. канд. с.-г. наук / Уманець Д. П. – К., 2005. – с. 32–33.

5. Химические элементы и аминокислоты в жизни растений, животных, человека. – К.: Наукова думка, 1974. – 207 с.

6. Barbour G., Latshaw J. D. Metabolic and economic efficiency of broiler chicks as affected by dietary protein levels // British Poultry Science. – 1992. – Vol. 33. – № 3. – P. 569–577.

7. Barbour G., Latshaw J. D., Bishop B. Lysine requirement of broiler chicks as affected by protein source and method of statistical evaluation // British Poultry Science. – 1993. – Vol. 34. – № 4. – P. 747–756.

8. Harms R. H., Russell G. B. A re-evaluation of the protein and lysine requirement for broiler breeder hens // Poultry Science. – 1995. – Vol. 74. – № 3. – P. 581–585.

9. Leclercq B. Lysine: Specific effects of lysine on broiler production: comparison with threonine and valine // Poultry Science. – 1998. – Vol. 77. – № 1. – P. 118–123.

10. Veldkamp T., Kwakkel R., Ferket P., Kogut J., Verstegen M. Growth responses to dietary lysine at high and low ambient temperature in male turkeys // Poultry Science. – 2003. – Vol. 82. – № 11. – P. 1733–1746.

Стаття надійшла до редакції 17.09.2015

УДК 637.5`62

Ордіховська О. А., к. с.-г. н., доцент (pikula.78@mail.ru) ©
Вінницький національний аграрний університет, м. Вінниця, Україна

ВИРОБНИЦТВО ЯЛОВИЧИНИ ЗА РІЗНИМИ ТЕХНОЛОГІЯМИ

Доведено ефективність виробництва яловичини за різними фазами, а саме перевагу двохфазної технології 1–7 міс. і 7–18 міс. із 1–12 міс. і 12–18 міс., де виручка від реалізації однієї голови була за першою технологією більшою на 3, 13%, за прибутком на 15, 38%. Середньодобові прирости живої маси при існуючій тристадійній технології складали 536 г, що менше, ніж при двохстадійній на 21,86%. У результаті цього і відбулися перевитрати кормів на 1 ц приросту живої маси (на 14,28%) у порівняні із тристадійною технологією, тому і виробничі витрати склали 1,08 тис. грн., що більше на 20%, ніж за двостадійної технології виробництва яловичини від надремонтного молодняку української чорно-рябої молочної породи.

Ключові слова: *технологія, яловичина, виробництво, середньодобові прирости, жива маса, ефективність.*

УДК 637.5`62

Ордиховская О. А., к. с-х. н., доцент
Винницкий национальный аграрный университет, г. Винница, Украина

ПРОИЗВОДСТВО ГОВЯДИНЫ ПО РАЗЛИЧНЫМ ТЕХНОЛОГИЯМ

Доказана эффективность производства говядины по разным фазам, а именно преимущество двухфазной технологии 1–7 мес. и 7–18 мес. с 1–12 мес. и 12–18 мес., где выручка от реализации одной головы была в первой технологией больше на 3,13%,

© Ордіховська О. А., 2015

по прибыли на 15,38%. Среднесуточные приросты живой массы при существующей трехстадийной технологии составляли 536 г, что меньше, чем при двухстадийной на 21,86%. В результате этого произошёл перерасход кормов на 1 ц прироста живой массы (на 14,28%) по сравнению с трехстадийной технологией, поэтому и производственные затраты составили 1,08 тыс. грн., что больше на 20%, чем при двухстадийной технологии производства говядины от надремонтного молодняка украинской черно-рябой молочной породы.

Ключевые слова: *технология, говядина, производство, среднесуточные приросты, живая масса, эффективность.*

UDC 637.5`62

Ordihovska O. A. candidate agricultural science, associate professor
Vinnytsia National Agrarian University, m. Vinnytsya, Ukraine

BEEF WITH DIFFERENT TECHNOLOGIES

The efficiency of beef production for the different phases, namely technology advantage dvohfaznoyi 1–7 months. and 7–18 months. of 1–12 months. and 12–18 months., where sales revenue per head was higher for the first 3 technology, 13% of profits to 15, 38%. Average daily live weight of the existing three-stage technologies accounted for 536 grams, which is less than the two-stage at 21.86%. As a result, there have been cost overruns and feed per 1 kg increase in body weight (by 14.28%) compared with the three-stage technology, and therefore production costs totaled 1.08 thousand. UAH., An increase of 20% than the two-stage production technology nadremontnoho beef from young Ukrainian black and white dairy cattle.

Key words*: technology, beef production, average daily gain, live weight, efficiency.*

Вступ. Перехід економіки на ринкові засади показав, що головною опорою вітчизняного сільського господарства є приватний виробник. Таким чином, на сьогодні 81,5% виробляється у приватних господарствах, 18,5% сільгосппідприємствами. Такий високий рівень концентрації виробництва у приватному секторі не дозволяє належним чином вирішити одну з проблем м'ясопереробної промисловості – забезпечення якісним м'ясом.

Україна має одні з найкращих умов в світі для виробництва м'ясних та молочних продуктів, але проблему насиченості ними ринку не вдалося повною мірою вирішити навіть у найсприятливіші для розвитку господарства роки.

Тривалий час у нашій країні тваринництво розвивалось екстенсивно, що не давало змоги швидшими темпами збільшувати виробництво продукції цієї галузі. Разом із тим виробництво супроводжувалось значними затратами матеріальних ресурсів. Згідно цільової програми розвитку аграрного сектору України передбачається при виробництві яловичини підвищення ефективності даної галузі за рахунок великих спеціалізованих підприємств. Це дозволить зменшити загальні витрати на отримання високоякісної яловичини та підвищити її якість до світових стандартів.

Процес інтенсифікації потребує різкого прискорення науково – технічного процесу підвищення ефективності досліджень та нової системи впровадження досягнень науки у виробництво.

Для забезпечення населення України продуктами тваринництва згідно з рекомендованими нормами і задоволення інших потреб у продукції цієї галузі виробництво м'яса (в забійній масі) з розрахунку на душу населення слід довести до 95 кг, молока – до 465 кг і яєць – до 310 шт., або збільшити проти рівня 2012 р. відповідно у 2,8 – 1,6 рази і 12%.

Аналіз розвитку та стану тваринництва свідчить, що подальший ріст виробництва м'яса, молока та іншої продукції тваринництва значною мірою залежить від здійснення перспективних наукових розробок в галузі організації та технології виробництва, досягнення в селекції, біотехнології, їх широкого впровадження у виробництво.

Успіх ведення м'ясного скотарства значною мірою залежить від удосконалення елементів технології виробництва м'яса в кожному конкретному господарстві з врахуванням технологічних фаз вирощування та відгодівлі молодняку великої рогатої худоби.

Матеріал і методи. Дослідження проведено на надремонтних бичках української червоно-рябої молочної породи в умовах ПСП «Тетяна» с. Флорино Бершадського району. У будівлі 12×72м обладнано три типи групових кліток для вирощування та відгодівлі бичків: 4×5 м (10 голів у віці від 1 до 7 місяців); 4×7 м (10 голів у віці від 1 до 12 міс.); 4×8 м (10 голів у віці 7 – 18 міс. та у віці 12 – 18 міс.).

Умови годівлі бичків у різні вікові періоди нормували згідно норм. Норми годівлі встановлені з урахуванням живої маси продуктивності згідно з деталізованими нормами годівлі сільськогосподарських тварин відповідно до методики М.Т. Ноздріна, М.М. Карпуся, В.Р. Караващенка та ін. облік поїдання кормів здійснювали загалом по групі шляхом щотижневого зважування кормів, які задавалися, та їх залишків.

Біометричну обробку отриманих даних результатів здійснено методом варіаційної статистики за методикою В.С. Патрова та співавторами, де вірогідною різницею вважалося $P<0,05$ - $P<0,001$, порівняно з контролем за однаковими періодами лактації: $^{*}P<0,05$; $^{**}P<0,01$; $^{***}P< 0,001$ та порівняно з контролем за різними періодами лактації. Математичне опрацювання даних проведено на персональному комп'ютері з використанням програми MS Excel-2010 для Windows.

Економічну ефективність впливу різних способів утримання надремонтного молодняку та вирощування визначали за загальноприйнятою методикою (Е.К. Меркурьев, 1970) та з урахуванням методичних розробок В.К. Костенко та ін.(2000).

Результати дослідження. Виробництво яловичини від надремонтного молодняку корів української червоно-рябої молочної породи в умовах сільськогосподарських підприємств з виробництва молока потребує створення нормованих умов утримання та годівлі.

Основними завданнями раціонального використання надремонтного молодняку є встановлення оптимальних термінів фаз вирощування та відгодівлі. Серед найбільш поширених технологічних періодів передбачається: до 6 місячного віку, 6 – 12, 12 – 15 (16, 17, 18 міс. і т.д.). Але в умовах невеликих за потужність підприємств доцільно зменшити кількість фаз вирощування та відгодівлі молодняку великої рогатої худоби при виробництві яловичини.

У той же час ВНТП – АПК – 01.05 передбачено виділяти наступні технологічні групи: телята віком від 14 – 29 днів до 12 місяців; від 3 – 4 до 6 місяців; молодняк від 6 до 12 місяців; від 7 – 8 до 12 місяців; від 12 до 18 місяців. Тому необхідний пошук можливого зменшення технологічних груп телят та молодняку за весь період вирощування та відгодівлі їх до двох.

Дослідження показали, що умови утримання бичків у групових клітках були наступними: контроль (1 фаза 1 – 7 міс., 2 фаза 7 – 18 міс.) фронт годівлі 0,5 м, площа на одну голову 2м² та загальна площа 20 м² (табл. 1). Відповідно за другим варіантом при збільшені у першу фазу кінцевого віку до 12 місяців збільшити і фронт годівлі та площі групових кліток. Для другої фази в обох варіантах

передбачені однакові фронти годівлі та площі групових клітках(з метою експерименту).

Таблиця 1

Динаміка живої маси за фазами виробництва яловичини

Показник	Фази виробництва яловичини, міс.			
	1 – 7 (1)	7 – 18 (2)	1 – 12 (1)	12 – 18 (2)
Жива маса на початку фази, кг	52,2±0,62	210,9±2,42	52,0±0,48	317,3±3,14
Жива маса у кінці фази, кг	210,9±2,42	500,3±4,15**	317,3±3,14	485,1±3,28
Середньодобові прирости живої маси, г	882±14,5	877±15,5*	804±11,2***	932±13,6
Загальні прирости живої маси за фазу, кг	158,7±5,94	289,4±6,32	265,3±4,18	167,8±4,11

За результатами досліджень динаміки живої маси встановили, що жива маса бичків на початку в обох варіантах складає в середньому 52,2 і 52,0 кг. У той же час, середньодобові прирости живої маси становили 882 і 804 г, або у другому варіанті вищі на 9,7% (P<0,001). Порівнюючи продовження 1-ої фази до 12 міс. показало, що втрачається інтенсивність приростів живої маси з віком. Характеризуючи прирости живої маси за другими фазами встановлено перевагу за віком 12–18 місяців у порівнянні від 7 – 18 міс. Так, середньодобові прирости живої маси у віці 12–18 міс були 932 г, а у 7–18 міс. менші на 5,9% (P<0,05). Реалізаційна жива маса у 18 місяців за двох фазною технологією (1–7 міс і 7–18 міс) склала 500,3 кг, що більша на 15,2 кг (P<0,01).

Таблиця 2

Умови утримання бичків у груповій клітці на 10 голів

Показник	Фази виробництва яловичини, міс.			
	1 – 7 (1)	7 – 18 (2)	1 – 12 (1)	12 – 18 (2)
	контрольна		Дослідна	
Розміри, м	4×5	4×8	4×7	4×8
Фронт годівлі, м	0,5	0,8	0,7	0,8
Площа на 1 гол. на глибокій підстилці, м²	2	3	2,8	3
Площа групової клітки, м²	20	30	28	30

Інтенсифікація виробництва яловичини потребує використання прогресивних технологій. За такої технології відбувається зростання продуктивності праці при збільшенні виробництва та поліпшенні якості продукції. Згідно зі стандартами, традиційна технологія вирощування молодняку великої рогатої худоби передбачає три стадії: перша молочна (до 4-6 місяців), друга – дорощування, третя – відгодівля.

В зв'язку з цим застосовується різноманітна годівля: помірна (в молочний), низька (при дорощуванні) і висока (на відгодівлі) зі значними витратами концентратів у раціоні з метою компенсації спаду приросту і підвищення вгодованості.

За цієї технології, по-перше, отримують низькі середньодобові прирости на етапі дорощування; по-друге, нераціонально використовуються корма; й по-третє, підвищується собівартість яловичини. Внаслідок виробництво її є збитковим. Двостадійна технологія вирощування молодняку великої рогатої худоби на м'ясо, включає дві стадії – молочну і післямолочну – до реалізації при максимальному споживанні об'ємних кормів і оптимальних витратах зернових концентратів.

1, 2-зони відпочинку у боксах; 3-гноєтранспортер УС-1,5; 4-автонапувалка; 5-годівельна перегородка; 6-допоміжний транспортер для видалення гною; 7-тамбур; 8-11-допоміжні приміщення; 12-світловий ліхтар (коньок); 13-вентиляційна шахта; 14-зона годівлі; 15-кормороздавач КТУ-10 при роздачі кормів на годівельний стіл.

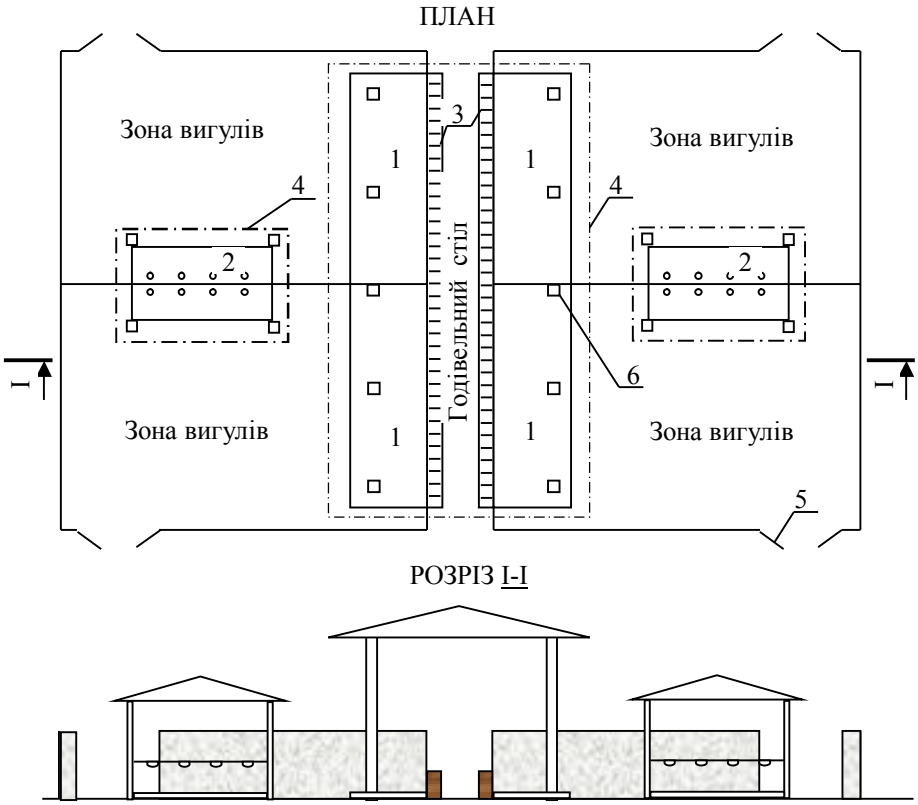

Рис. 1. План та розріз вигульно-годівельного майданчику для молодняку для утримання до 8-місячного віку (І стадія виробництва яловичини)

1-площадка для годівлі та відпочинку під навісом; 2-площадка для напування худоби; 3-годівниці; 4-накритя; 5-ворота; 6-колони.

Виробництво яловичини при безприв'язному утриманні тварин на початку відгодівлі є визначальним показником, тому забезпечення тварин у різні вікові періоди повноцінною годівлею має вирішальне значення, що й було передбачене дослідженнями.

Відбирали тварин у групи за живою масою за принципом груп-аналогів у кінці 2-місячного віку, з 3 до 8 місяця їх утримували на годівельних майданчиках і поділяли на дві групи. Початок цього періоду припадав на березень-квітень.

Утримання тварин спроектовано за умов двостадійного вирощування (рис. 1, 2).

Параметри мікроклімату у приміщенні для утримання надремонтного молодняку у зимовий та перехідний період великої рогатої худоби при порівнянні із нормативними даними (табл. 3).

Із даних таблиці 3 видно, що мікроклімат тваринницьких приміщень дещо порушено, а саме: за вмістом вуглекислого газу перевищено на 0,02 % та 0,03 %, та відносної вологості на 1 % та 2 %. Показники температури, відносної вологості та атмосферного тиску у межах норми.

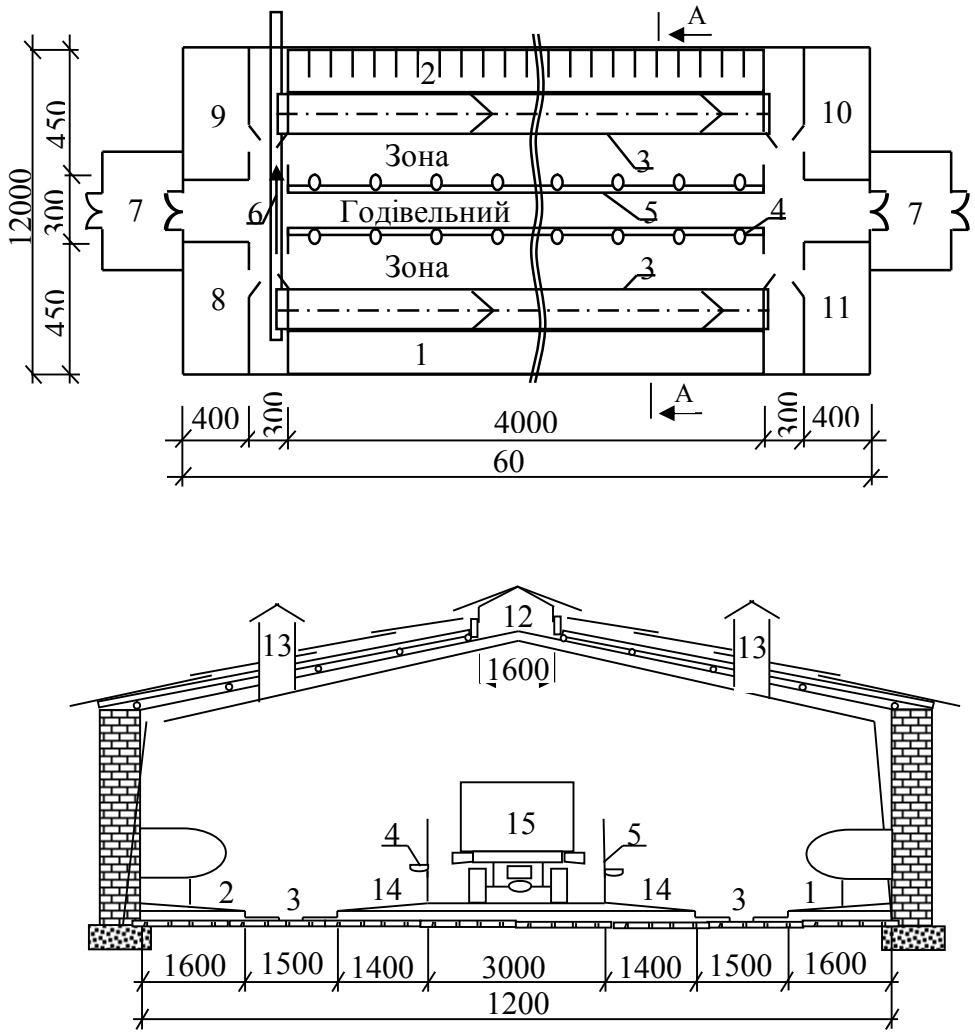

Рис. 2. Схема плану та розрізу приміщення для утримання дослідної групи надремонтного молодняку з 9- до 15-18-місячного віку – рамна конструкція (II стадія технології)

Таблиця 3

Порівняльні показники мікроклімату в зимово-перехідний період

Показник	Технологічні групи тварин			
	молодняк до року		молодняк старше року	
	норма	дослід	норма	дослід
Температура повітря в зимовий і перехідний період, ºС	8-16	10,9±0,42	8-16	12,4±0,53
Відносна вологість повітря в зимовий і перехідний періоди, %	70-75	76±2,43	70-75	77±4,13
Швидкість руху повітря, м/с: зимовий період перехідний період	0,30 0,50	0,4±0,12	0,30 0,50	0,5±0,11
Вміст вуглекислого газу, %	до 0,20	0,22±0,05	до 0,20	0,23±0,06
Вміст аміаку, мг/м³	до 20	18,4±1,12	до 20	17±1,17
Атмосферний тиск, мм рт. ст.	760	760,6±1,08	760	759,8±1,90

Досліджуючи економічну ефективність за різними фазами виробництва яловичини доведено що переваги двох фазної технології 1–7 міс. і 7–18 міс. із 1–12 міс. і 12–18 міс., де виручка від реалізації однієї голови була за першою технологією більшою на 3, 13%, за прибутком на 15, 38% (табл. 4).

Таблиця 4

Економічна ефективність за різними термінами фаз виробництва яловичини (на одну голову)

Показник	Терміни фаз виробництва яловичини, міс	
	1 – 7 та 7 – 18	1–12 та 12-18
	контрольна	дослідна
Реалізаційна жива маса, кг	500,3	485,1
Виручка від реалізації , грн.	6253,7	6063,7
Витрати кормів, всього корм. од.; в т. ч. 1 фаза 2 фаза	3033 920 2113	2953 1645 1308
Витрати кормів на 1 кг приросту живої маси, г , в середньому в т. ч. 1 фаза 2 фаза	6,77 5,80 7,30	6,82 6,20 7,79
Загальні витрати виробництва яловичини, грн.	5114,3	5076,2
Прибуток, грн.	1139,4	987,5
Рівень рентабельності, %	22,28	19,45

Превага також була першого варіанта й за рівнем рентабельності на 2,83%. Підтвердженням застосування двохстадійної технології виробництва яловичини є порівняльна оцінка трьохфазної технології із двохфазною.

Ефективність виробництва яловичини залежить від технології виробництва та отриманих приростів за період вирощування (табл. 5).

Таблиця 5

Економічна ефективність виробництва яловичини за різних технологій

Показники	Контрольна (існуюча тристадійна технологія)	Дослідна (проектна двостадійна технологія)	± дослід до контролю
Поголів'я при постановці, голів	16	16	-
Жива маса при постановці у групу, ц	13,54	13,22	-0,32
Тривалість періоду утримання, дн.	480	480	-
Середньодобовий приріст, г	536	686	150
В кінці відгодівельного періоду, голів	16	16	-
Абсолютний приріст, ц	41,18	52,70	11,52
Реалізаційна жива маса, ц	54,72	65,92	11,20
Затрати кормів на 1ц приросту, ц корм. од.	12,8	11,2	-1,6
Виробничі затрати на 1 ц приросту, тис. грн.	1,08	0,90	-0,18
Собівартість реалізованої продукції, тис. грн.	59,09	59,33	0,24
Ціна реалізації 1кг живої маси, грн.	12,0	12,0	0,0
Виручка від реалізації, тис.грн.	65,66	79,10	13,44
Прибуток, тис.грн.	6,57	19,77	13,20
Рівень рентабельності, %	11,12	33,32	22,20

З даних таблиці 5 видно, що середньодобові прирости живої маси у контрольній групі складали 536 г, що менше, ніж у дослідній на 21,86%. У результаті цього і відбулися перевитрати кормів на 1 ц приросту живої маси (на 14,28%) у порівняні із контольною групою, тому і виробничі витрати склали 1,08 тис. грн., що більше на 20%, ніж за двостадійної технології виробництва яловичини від надремонтного молодняку української чорно-рябої молочної породи.

Висновки. 1. Виробництво яловичини від надремонтного молодняку корів української червоно-рябої молочної породи з врахуванням умов утримання є найбільш оптимальними для утримання бичків при виробництві яловичини є групова клітка на 10 голів, де у першій фазі (1–12 міс) розмір клітки 4×7 м, із фронтом годівлі 0,7м, площу на одну голову 2, 8м², загальну площу – 28м², та у другу фазу (12–18 міс) відповідно 4×8м, 0,8м, 3 м², 30 м².

2.Встановлено, що формування живої маси за першим варіантом і першої фази 1–7 міс і друга фаза 7–18 міс досягає у 18 місячному віці 500,3 кг при $P<0,01$.

3. Застосування двостадійної технології вирощування дозволяє збільшити живу масу молодняку у вісімнадцяти місячному віці на 70 кг, зменшити витрати на кілограм приросту і собівартість приросту живої маси; забезпечує рентабельність виробництва яловичини 33,32%, що більше ніж за тристадійної – на 22,20%.

4. Досліджуючи економічну ефективність за різними фазами виробництва яловичини доведено що переваги двох фазної технології 1–7 міс. і 7–18 міс. із 1–12 міс. і 12–18 міс., де виручка від реалізації однієї голови була за першою технологією більшою на 3, 13%, за прибутком на 15, 38%. Середньодобові прирости живої маси при існуючій тристадійній технології складали 536 г, що менше, ніж при двох стадійній на 21,86%. У результаті цього і відбулися перевитрати кормів на 1 ц приросту живої маси (на 14,28%) у порівняні із тристадійною технологією, тому і виробничі витрати склали 1,08 тис. грн., що більше на 20%, ніж за двостадійної технології виробництва яловичини від надремонтного молодняку української чорно-рябої молочної породи.

Перспективи подальших досліджень. Продовжити дослідження у даному напрямку.

Література

1. Демчук М. В. Сучасні вимоги до перспективних технологій виробництва продукції скотарства / М. В. Демчук // Наук. вісник ЛДАВМ. – Львів, 2002.- Т.4(2), Ч.5. – С. 112–120.

2. Карась Н. Я. Эффективность технологических решений при реконструкции молочных ферм под беспривязное содержание / Н. Я Карась.: Автореф. дис.. канд. с.–х. наук: 06.02.04 – технология производства продуктов животноводства. – Жодино, 2004. – С. 17.

3. Кравців Р. Й. Вирощування молодняку великої рогатої худоби – постійну увагу / Р. Й. Кравців, П. З. Столярчук // Сільський господар. – 1999. – №3 – 4. – С. 8.

4. Методичні рекомендації з гігієнічних вимог беприв'язного утримання сухостійних корів/ О.С. Яремчук, Л.В. Польовий, М.В. Демчук, В.І. Педоченко – Вінниця: Вінницяагропроект, 2005. – С. 20.

5. Поддубська Н.А. Резервы производства высококачественной говядины // Информ. Листок Ростовского ЦНТИ, 1999.- №15. – С. 99.

6. Польова О. Л. Ефективність енергоощадного утримання тварин / О. Л. Польова// Житомир, «Рута», 2010. – 179 с.

7. Польовий Л. В. Наукові та практичні обґрунтування систем утримання телят до 6 – місячного віку на малих фермах. Л. В. Польовий, В. В. Костик // Матеріали четвертої міжвузівської наукової конференції аспірантів «Сучасна аграрна наука: напрями досліджень, стан та перспективи» 5 – 7 квітня 2004р. м. Вінниця. – С. 184–187.

8. Яковчик Н. С. Технологическое обоснование рационального использования энергоресурсов в животноводстве / Н. С. Яковчик// Автореф. канд. дис. Жодино, 2001. – 35 с.

Стаття надійшла до редакції 1.09.2015

УДК 636.2.034.082.064.6

Оріхівський Т. В., [1] ассистент, **Федорович В. В.,** [1] к. с.-г. н.,
Гурський І. М., [2]к. с.-г. н. ©
[1]*Львівський національний університет ветеринарної медицини та біотехнологій імені С.З. Гжицького*
[2]*Уманьський національний університет садівництва*

ЗАЛЕЖНІСТЬ МОЛОЧНОЇ ПРОДУКТИВНОСТІ КОРІВ СИМЕНТАЛЬСЬКОЇ ПОРОДИ ВІД ПОКАЗНИКІВ ЇХ ВІДТВОРЮВАЛЬНОЇ ЗДАТНОСТІ

Досліджено залежність молочної продуктивності корів симентальської породи від показників їх відтворювальної здатності. Встановлено, що надій за першу лактацію у них становив 3026,4, за другу – 3296,0, за третю – 3685,8 і за кращу – 3892,2 кг, кількість молочного жиру – відповідно 113,6; 124,5; 139,8 та 150,1 кг, вік першого осіменіння телиць складав 597,4 дня або 19,7 місяця при живій масі 396,9 кг, а вік першого отелення – відповідно 882,1 дня, 29,0 міс. та 396,9 кг, тривалість сервіс-періоду, залежно від лактації, знаходилася в межах 96,8-112,0, міжотельного – в межах 381,6–396,9 дня. Найвищі надої та кількість молочного жиру були відмічені у тварин з віком першого осіменіння 18,1–20,0 місяців, з віком першого отелення – 27,1–29,0 місяців, з тривалістю сервіс-періоду – 101–120 днів та з тривалістю міжотельного періоду – 381-400 днів.

Ключові слова: *порода,лактація, надій, молочний жир, вік першого осіменіння, вік першого отелення, тривалість сервіс-періоду, тривалість міжотельного періоду.*

УДК 636.2.034.082.064.6

Орихивский Т. В., [1] ассистент, **Федорович В. В.,** [1] к. с.-г. н.,
Гурский И. М., [2]к. с.-г. н.
[1]*Львовский национальный университет ветеринарной медицины и биотехнологий имени С.З. Гжицкого*
[2]*Уманский национальный университет садоводства*

ЗАВИСИМОСТЬ МОЛОЧНОЙ ПРОДУКТИВНОСТИ КОРОВ СИММЕНТАЛЬСКОЙ ПОРОДЫ ОТ ПОКАЗАТЕЛЕЙ ИХ ВОСПРОИЗВОДИТЕЛЬНОЙ СПОСОБНОСТИ

Исследована зависимость молочной продуктивности коров симментальской породы от показателей их воспроизводительной способности. Установлено, что удой за первую лактацию у них составил 3026,4, за вторую – 3296,0, за третью – 3685,8 и за лучшую – 3892,2 кг, количество молочного жира - соответственно 113,6; 124,5; 139,8 и 150,1 кг, возраст первого осеменения телок составлял 597,4 дня или 19,7 месяца при живой массе 396,9 кг, а возраст первого отела – соответственно 882,1 дня, 29,0 мес. и 396,9 кг, продолжительность сервис-периода, в зависимости от лактации, находилась в пределах 96,8–112,0, межотельного - в пределах 381,6–396,9 дня. Самые высокие удои и количество молочного жира были отмечены у животных с возрастом первого осеменения 18,1–20,0 месяцев, с возрастом первого

© Оріхівський Т. В., Федорович В. В., Гурський І. М., 2015